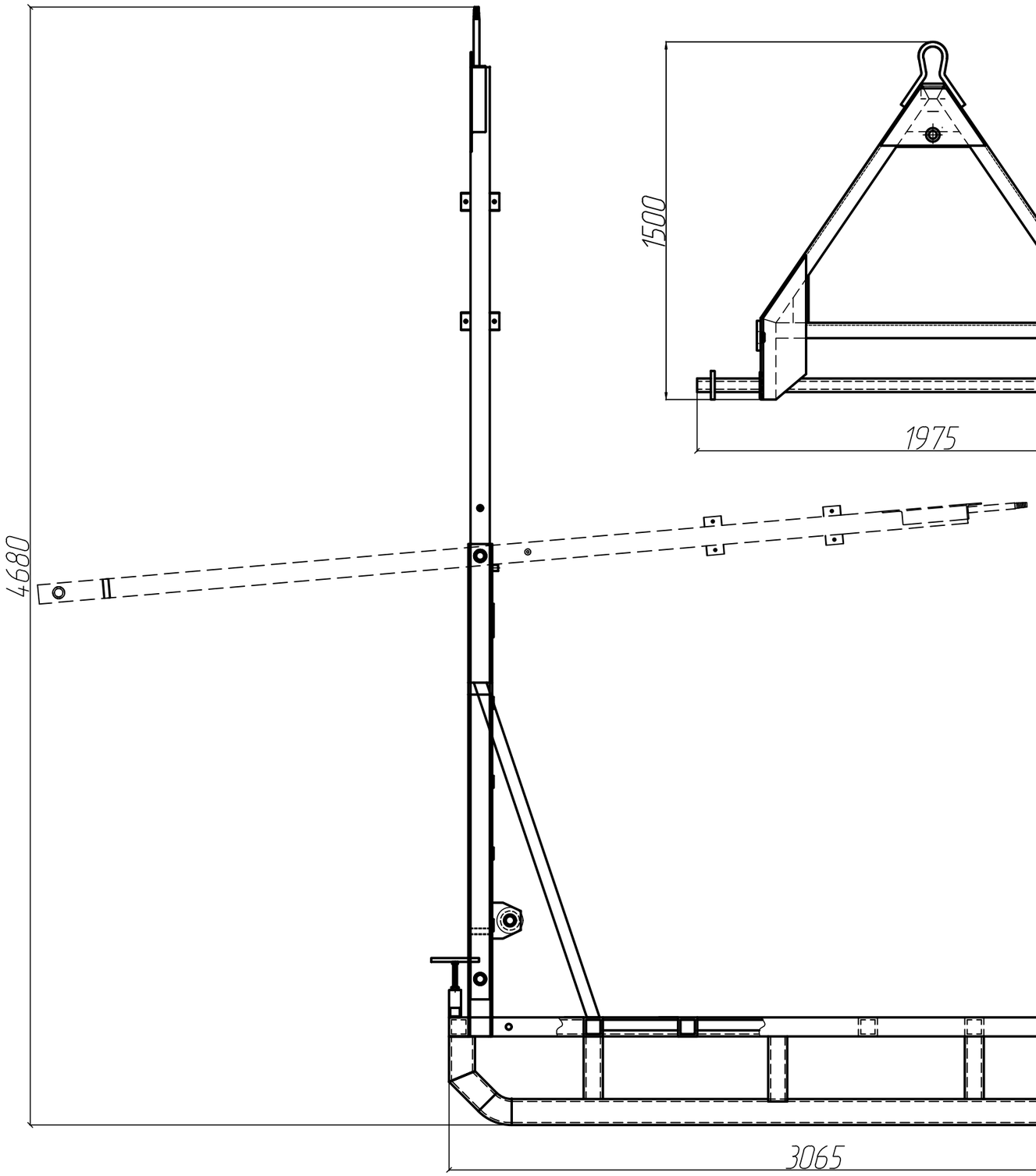

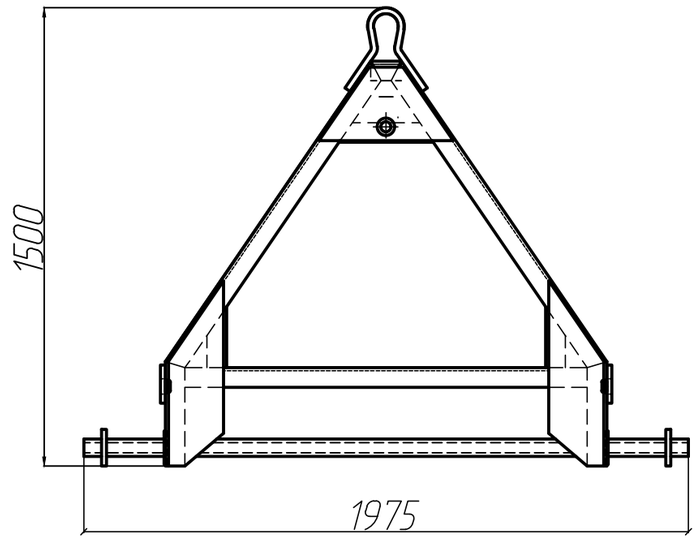

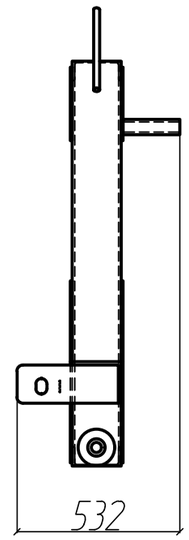

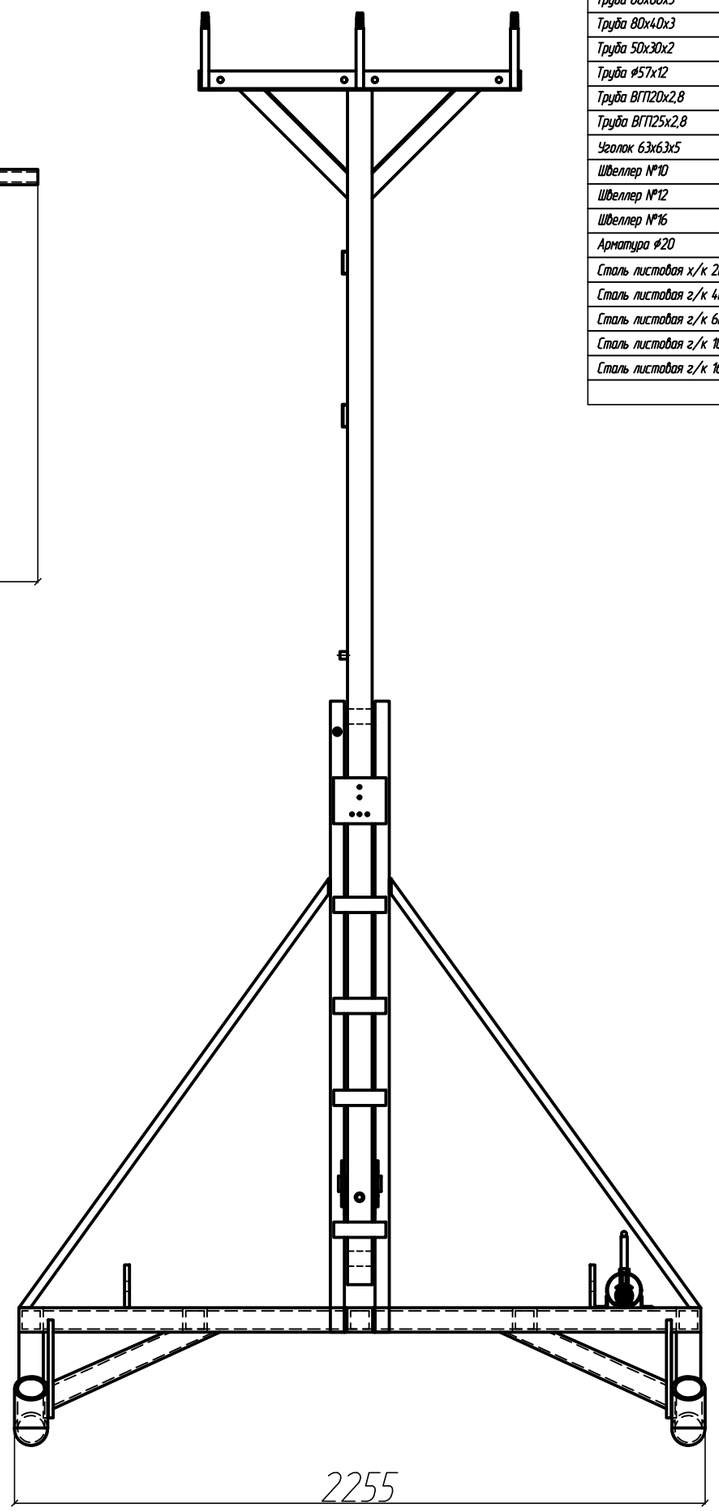

Салазки и дышло выполнены из:
Труба ф108х10
Труба 80х80х3
Труба 80х40х3
Труба 50х30х2
Труба ф57х12
Труба ВГП20х2,8
Труба ВГП25х2,8
Уголок 63х63х5
Швеллер №10
Швеллер №12
Швеллер №16
Арматура ф20
Сталь листовая х/к 2мм
Сталь листовая г/к 4мм
Сталь листовая г/к 6мм
Сталь листовая г/к 10мм
Сталь листовая г/к 16мм

Перв. примен.

Справ. №

Подп. и дата

Инв. № дубл.

Взам. инв. №

Подп. и дата

Инв. № подл.

Изм.	Лист	№ докум.	Подп.	Дата	Салазки ЯКНО-2-Ст			
Разраб.					Салазки ЯКНО-6(10) У1 (УХЛ1)	Лит.	Масса	Масштаб
Пров.							750 кг	
Т. контр.						Лист	Листов	
Н. контр.					ООО "ПП ШЭЛА"			
Утв.								

Копировал

Формат А1