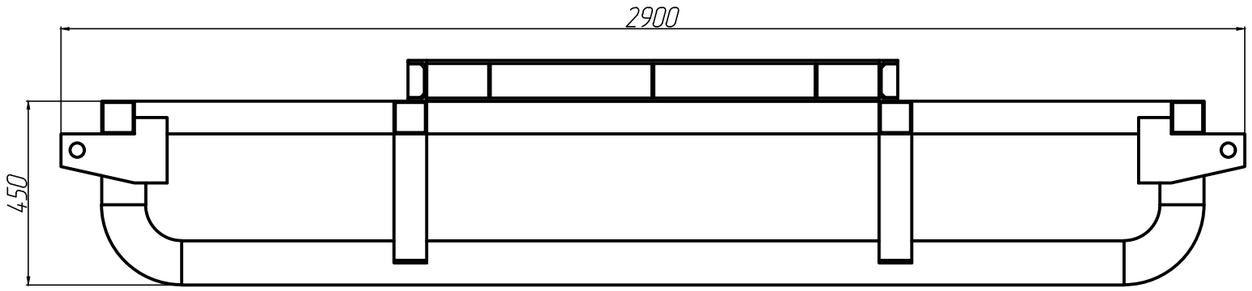

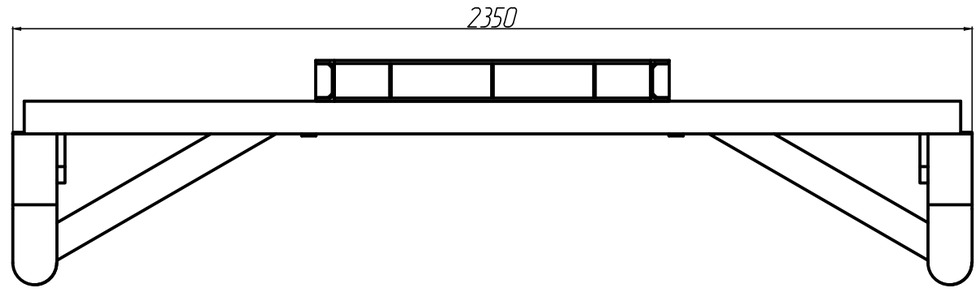

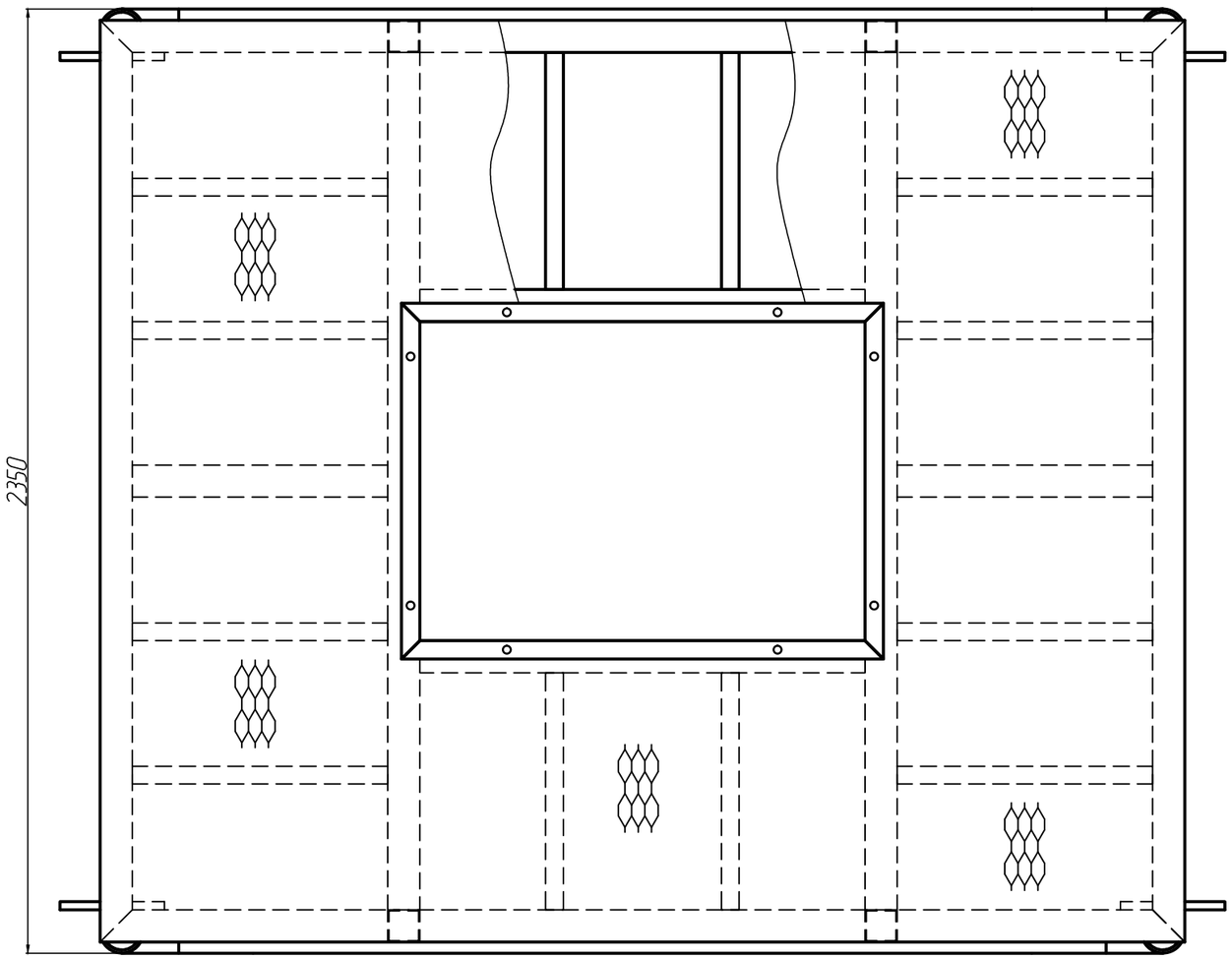

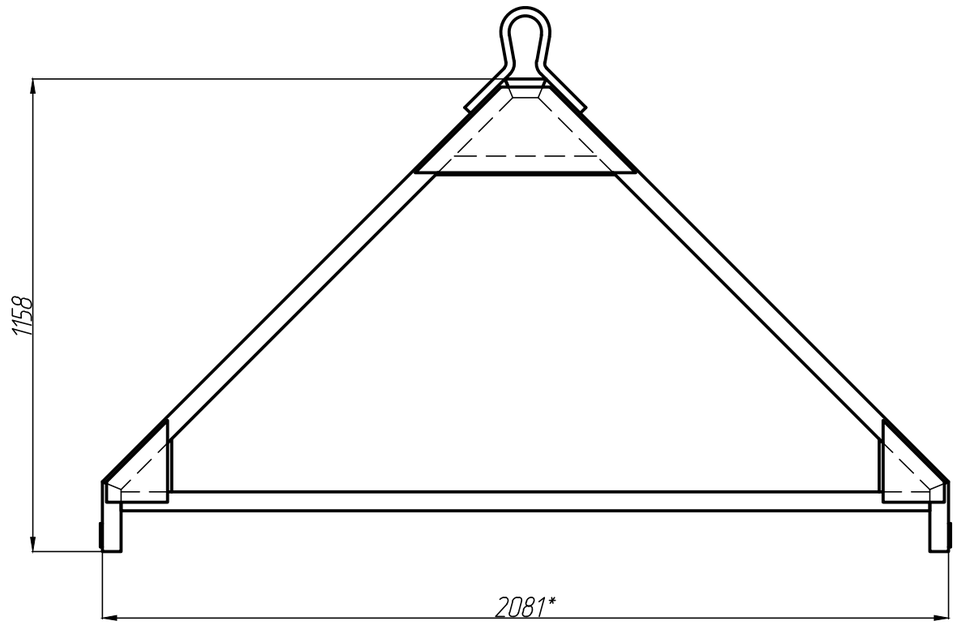

Салазки и дышло выполнены из:
Труба ⌀108х10
Труба 80х80х3
Труба 80х40х3
Труба 60х60х3
Труба ⌀57х12
Труба ВГП20х2,8
Труба ВГП25х2,8
Уголок 63х63х5
Швеллер №10
Арматура ⌀20
Сталь листовая х/к 2мм
Сталь листовая г/к 4мм

Изм.	Лист	№ докум.	Подп.	Дата	Салазки ЯКНО-0-Ст		
Разраб.					Салазки ЯКНО-6(10) У1 (УХЛ1)	Лит.	Масса / Масштаб
Пров.							430 кг
Т. контр.						Лист	Листов
Н. контр.					ООО "ПП ШЭЛА"		
Утв.							

Перв. примен.

Справ. №

Подп. и дата

Инв. № дубл.

Взам. инв. №

Подп. и дата

Инв. № подл.

Копировал

Формат А1